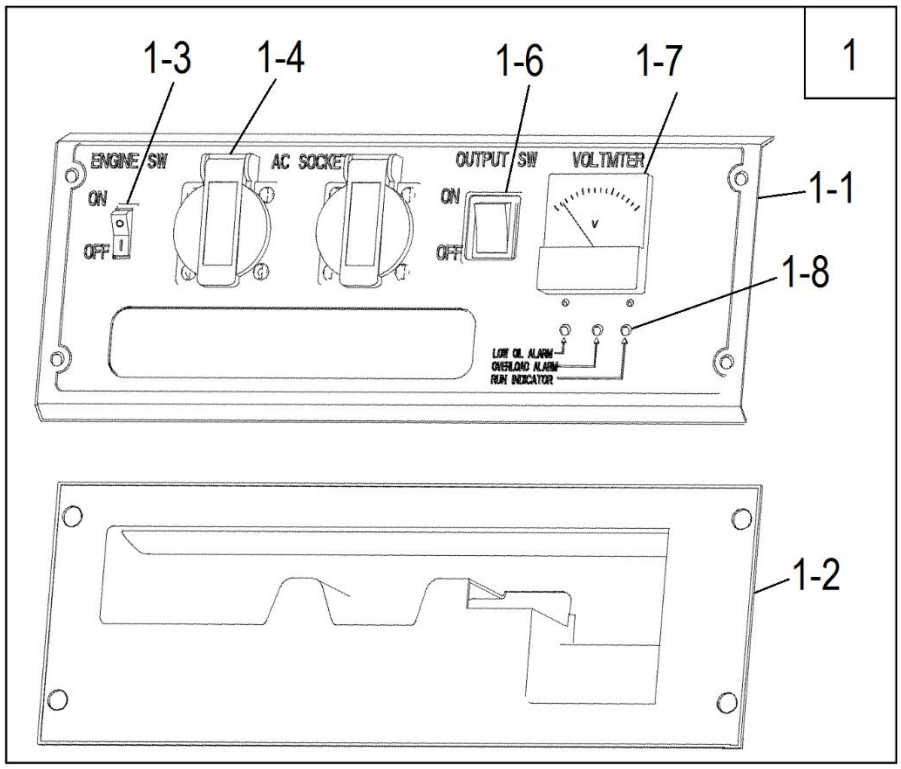

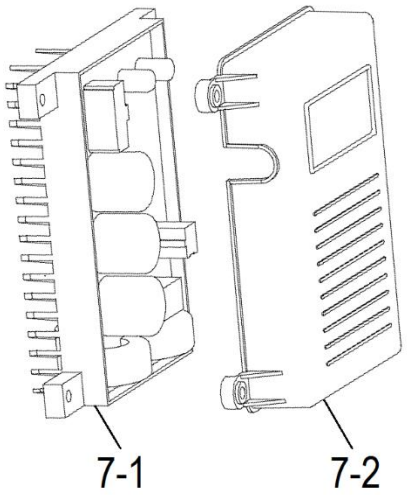

№	Артикул	Наименование	Σ	№	Артикул	Наименование	Σ
1	3200-1	Панель в сборе	1	1-6	3200-1-6	Выключатель сети	1
1-1	3200-1-1	Панель (только облицовка)	1	1-7	3200-1-7	Вольтметр	1
1-2	3200-1-2	Кожух панели	1	1-8	3200-1-8	Блок индикации	1
1-3	3200-1-3	Выключатель зажигания	1	7-1	3200-7-1	Блок инверторный	1
1-4	029029110160	Розетка 16А	2	7-2	3200-7-2	Крышка инверторного блока	1

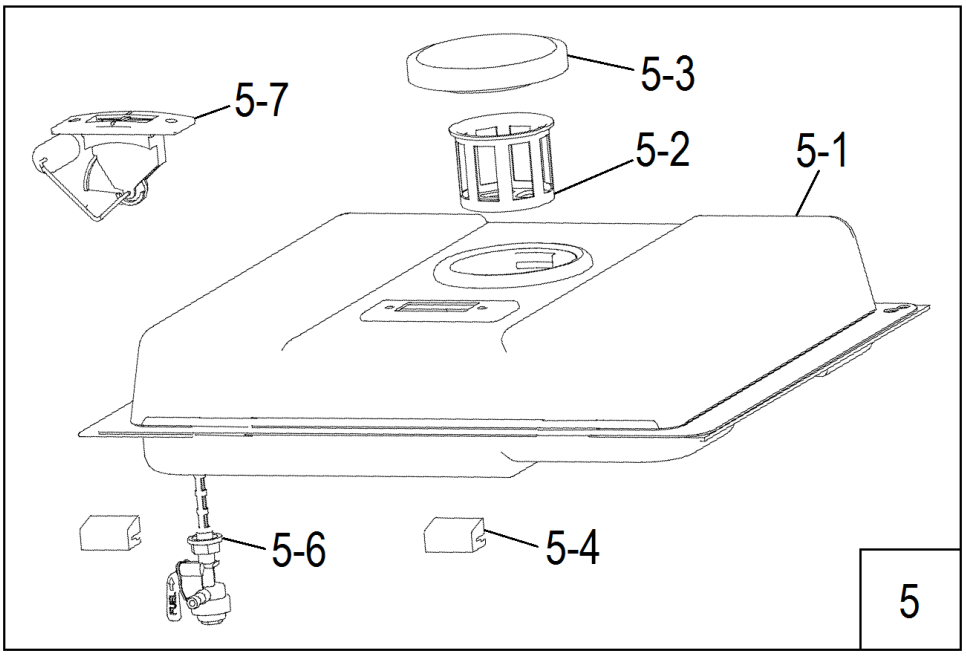

№	Артикул	Наименование	Σ	№	Артикул	Наименование	Σ
5	3200-5	Бак топливный в сборе	1	5-4	3200-5-4	Опора топливного бака	2
5-1	3200-5-1	Бак топливный	1	5-6	1500020	Кран топливный	1
5-2	029019900602	Фильтр сетчатый топливного бака	1	5-7	3200-5-7	Указатель уровня топлива	1
5-3	029019901102	Крышка топливного бака	1				

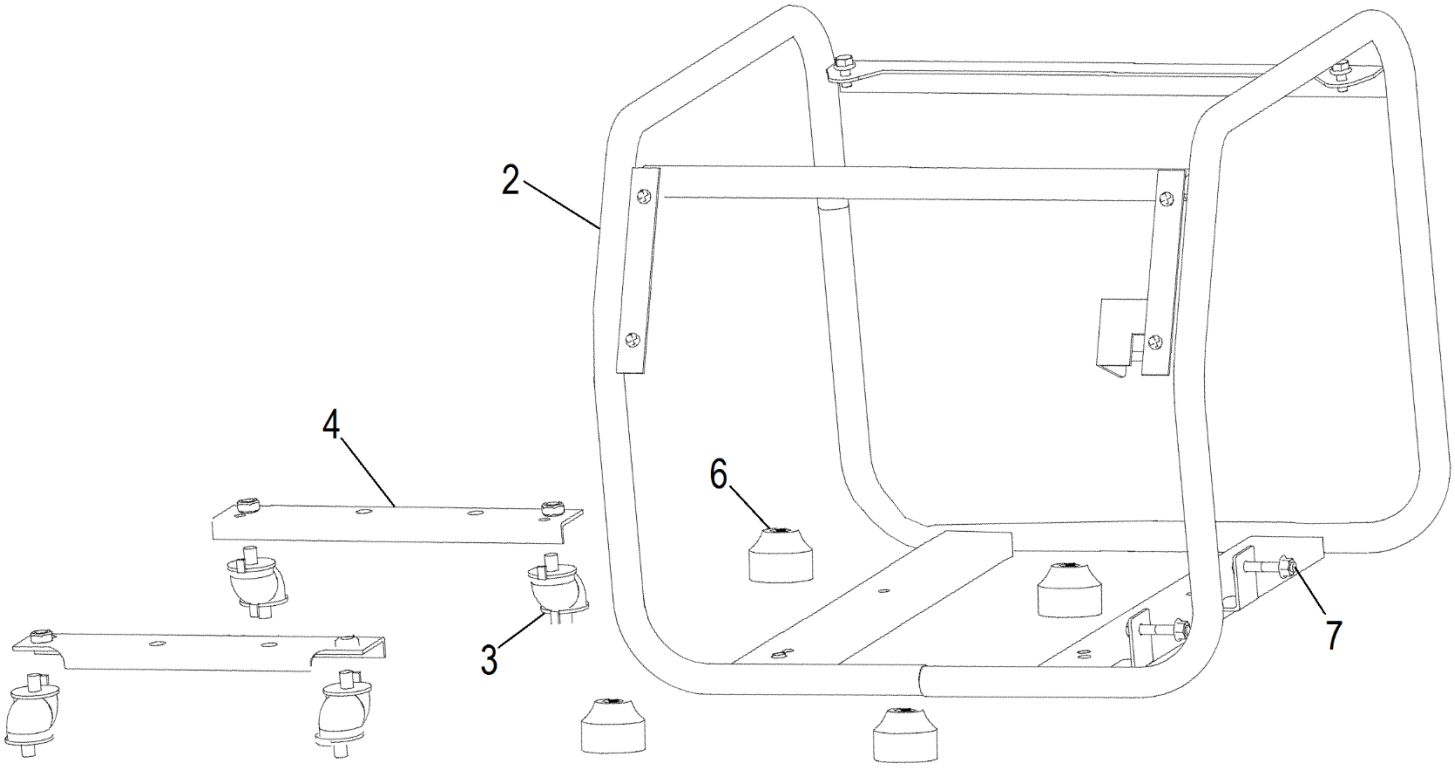

№	Артикул	Наименование	Σ	№	Артикул	Наименование	Σ
2	3200-2	Рама	1	6	3200-6	Опора (виброизолятор) рамы	4
3	3200-3	Опора (виброизолятор) двигателя	4	7	3200-7	Болт	2
4	3200-4	Кронштейн	2				

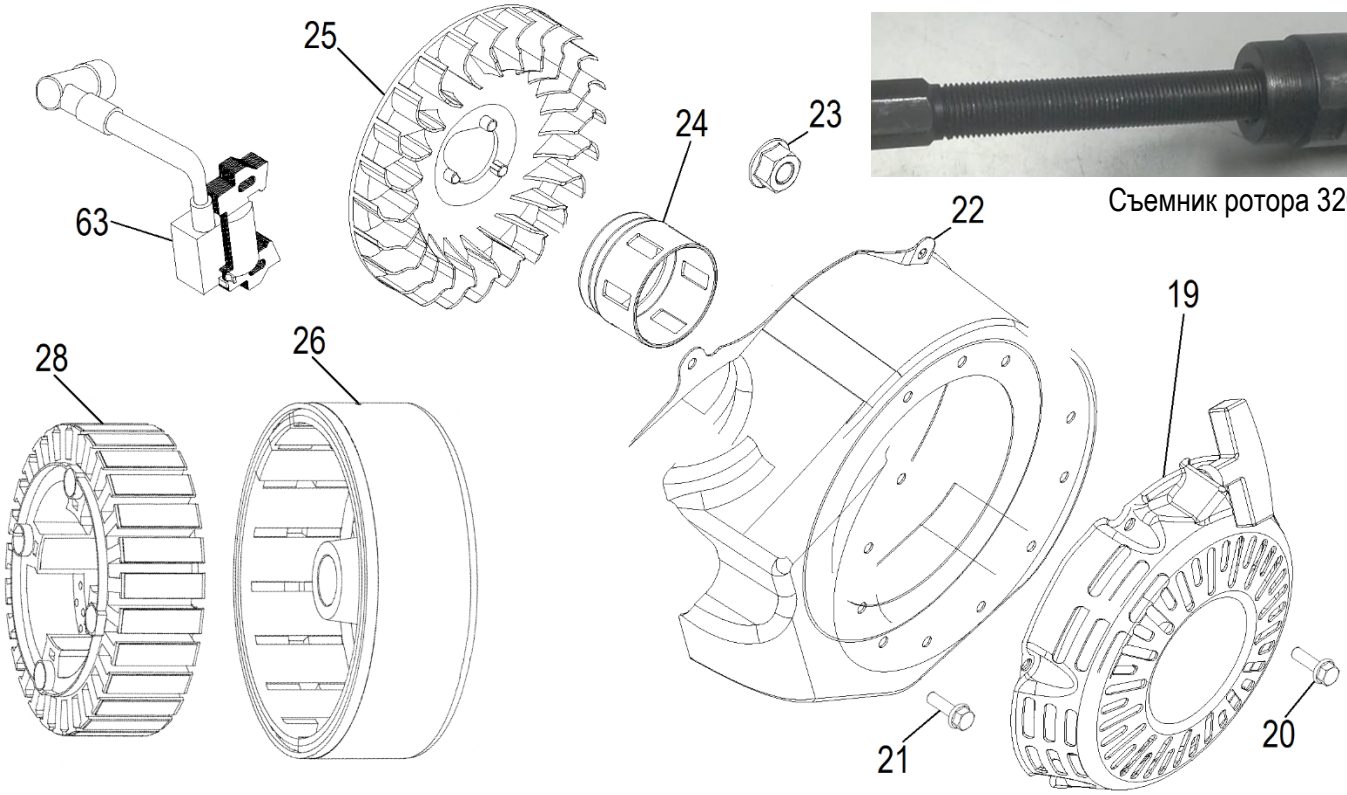

Съемник ротора 3200-FT

№	Артикул	Наименование	Σ	№	Артикул	Наименование	Σ
19	DA04J011E31	Стартер	1	24	3200-24	Стакан маховика	1
20	3200-20	Болт М6х8	3	25	3200-25	Крыльчатка маховика	1
21	3200-21	Болт М6х12	4	26	3200-26	Ротор (демонтаж съёмником 3200-FT)	1
22	3200-22	Кожух маховика	1	28	3200-28	Статор	1
23	3200-23	Гайка	1	63	3200-63	Магнето	1

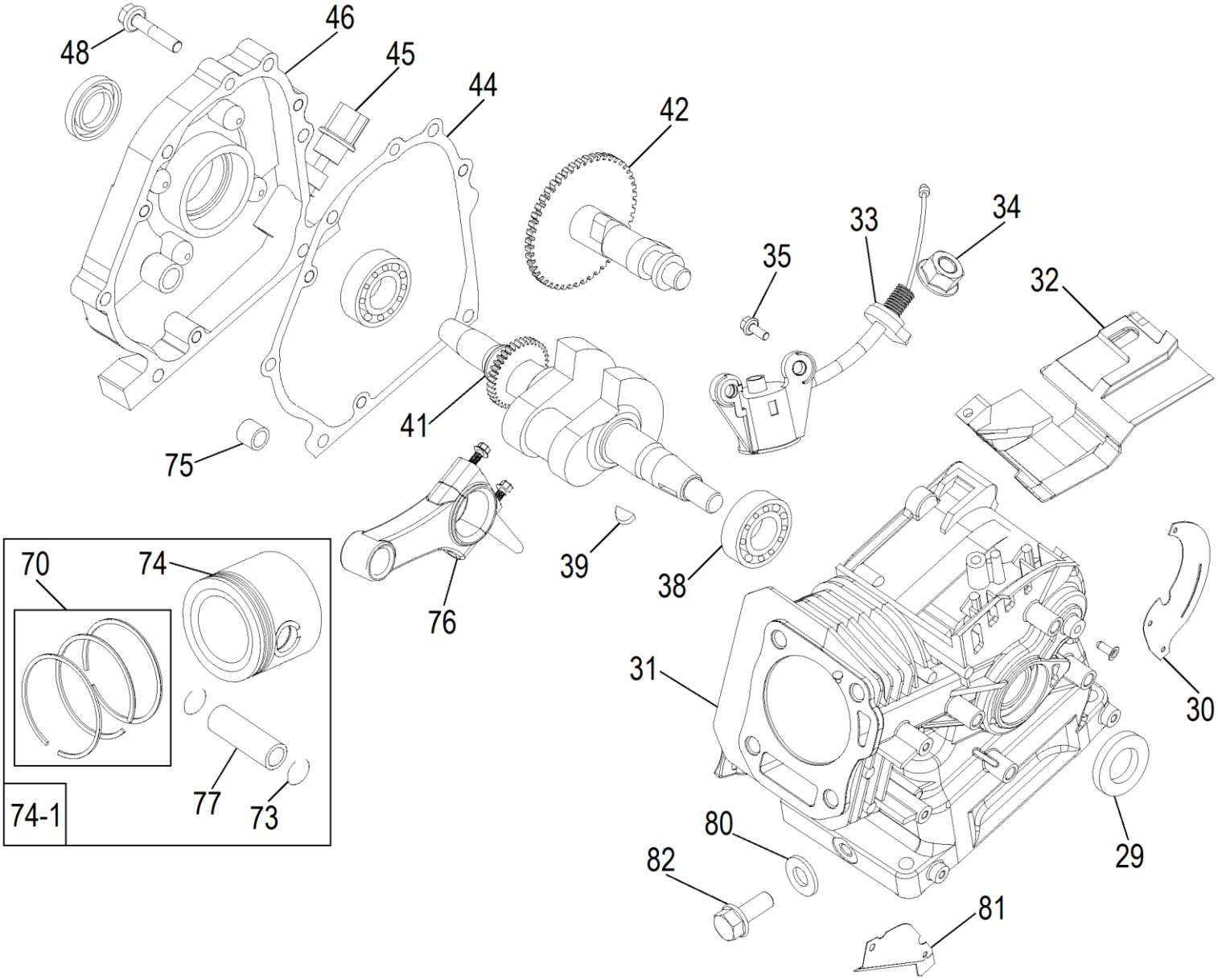

№	Артикул	Наименование	Σ	№	Артикул	Наименование	Σ
29	380650347-0001	Сальник 25x41,25x6	2	46	3200-46	Крышка картера	1
30	3200-30	Дефлектор правый	1	48	3200-48	Болт	6
31	3200-31	Картер 70мм	1	70	DCF001	Кольца поршневые 70x1,5x1,5x2,5	1
32	3200-32	Дефлектор пластиковый	1	73	DAM003	Кольцо стопорное	2
33	281850150-0001	Датчик уровня масла	1	74	DCF002	Поршень 70x47	1
34	3200-34	Гайка	1	74-1	1500050	Поршень 70x47, комплект	1
35	3200-35	Болт M6x16	2	75	3200-75	Штифт установочный	2
38	27606205	Подшипник 6205	2	76	DCK002	Шатун	1
39	360003023	Шпонка	1	77	DAF013	Палец поршня	1
41	3200-41	Коленвал	1	80	GFB02000	Шайба уплотнительная 10x16	1
42	DBF005	Распредвал	1	81	3200-81	Дефлектор левый	1
44	DAB005	Прокладка крышки картера	1	82	578910015BX	Болт сливной	1
45	DAC000	Щуп уровня масла	1				

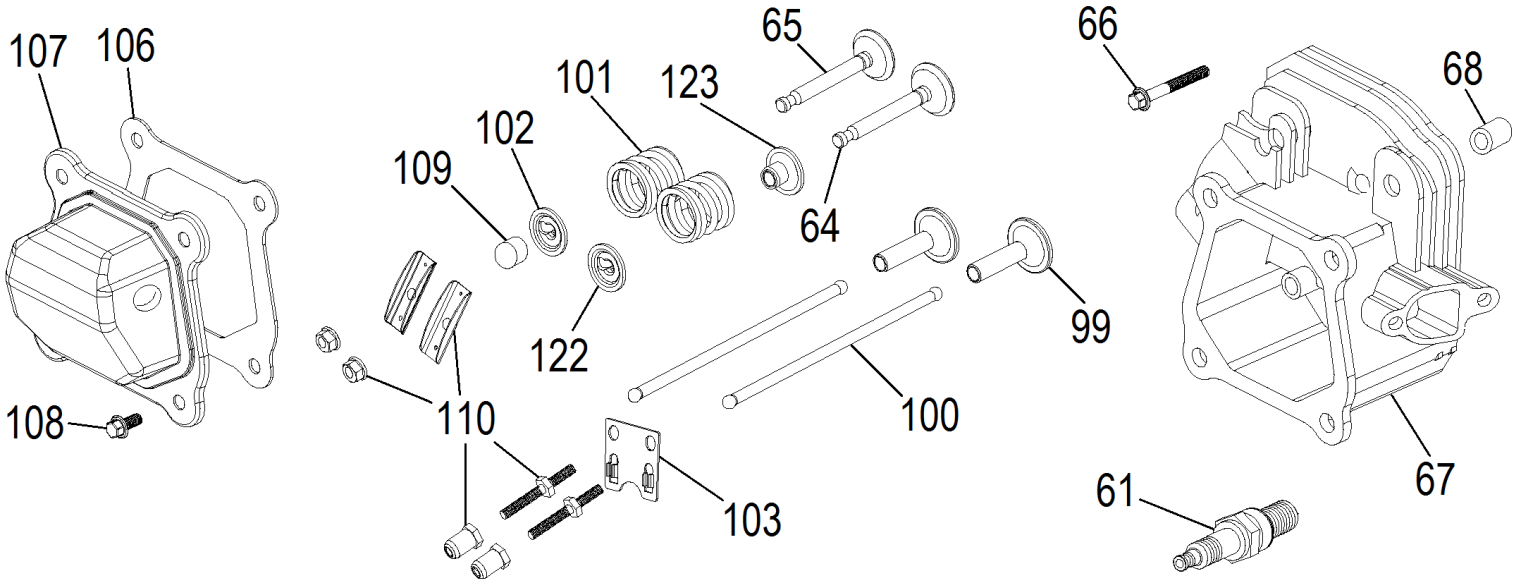

№	Артикул	Наименование	Σ	№	Артикул	Наименование	Σ
61	F7RTC	Свеча зажигания	1	102	DAF008	Сухарь выпускного клапана	1
64	DAF007	Клапан впускной	1	103	DAF003	Направляющая толкателей клапана	1
65	DAF006	Клапан выпускной	1	106	DA03B000	Прокладка крышки клапанов	1
66	3200-66	Болт	4	107	DAA003	Крышка клапанов	1
67	DBA001	Головка цилиндра	1	108	578906012BX	Болт	4
68	97008014	Штифт установочный	2	109	DAF009	Колпачок клапана под коромысло	1
99	DBF010	Тарелка толкателя клапана	2	110	DAF004	Коромысло, комплект	2
100	DAF015	Толкатель клапана	2	122	DAF011	Сухарь впускного клапана	1
101	DAF012	Пружина клапана	2	123	DAA004	Колпачок маслосъемный	1

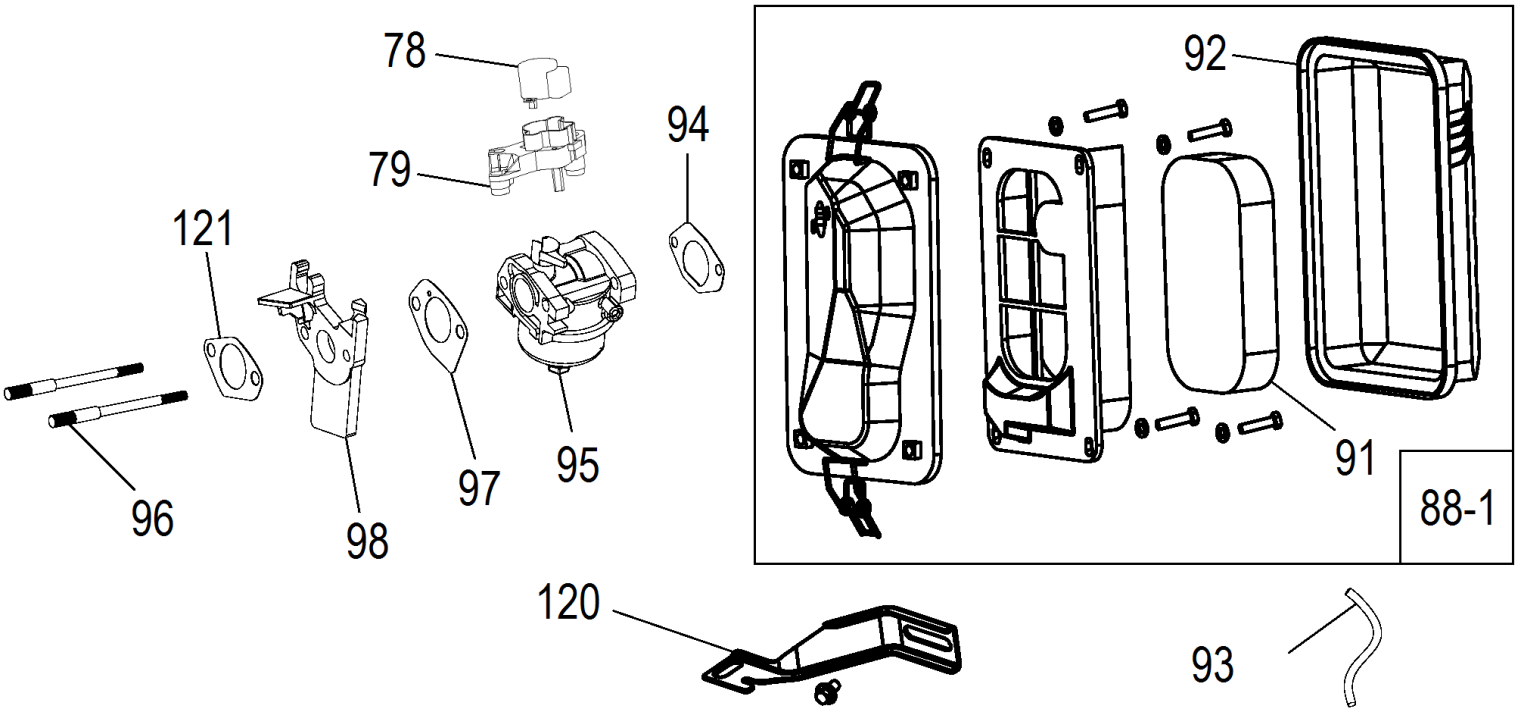

№	Артикул	Наименование	Σ	№	Артикул	Наименование	Σ
78	3200-78	Электропривод дроссельной заслонки	1	95	3200-95	Карбюратор	1
79	3200-79	Опора электропривода	1	96	GFB03130	Шпилька	2
88-1	3200-88-1	Корпус воздушного фильтра, комплект	1	97	DA00B006	Прокладка под карбюратор	1
91	01202100003904	Фильтр воздушный (см. 3200-91)	1	98	FBC005	Теплоизолятор	1
92	3200-92	Крышка воздушного фильтра	1	120	012020007401	Кронштейн фильтра	1
93	019990000502	Шланг сапуна	1	121	DAB007	Прокладка под теплоизолятор	1
94	G1701E0102000	Прокладка под корпус фильтра	1				

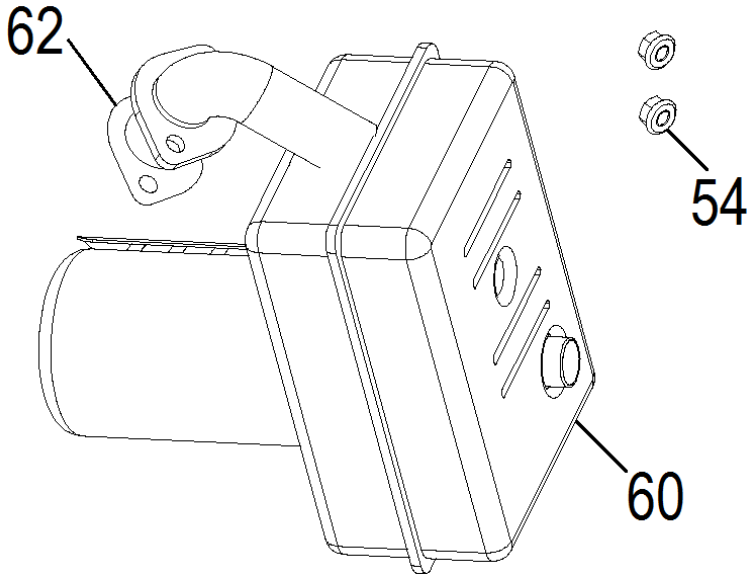

№	Артикул	Наименование	Σ
54	3200-54	Гайка крепления глушителя	2
60	3200-60	Глушитель	1
62	DA01B001	Прокладка глушителя	1

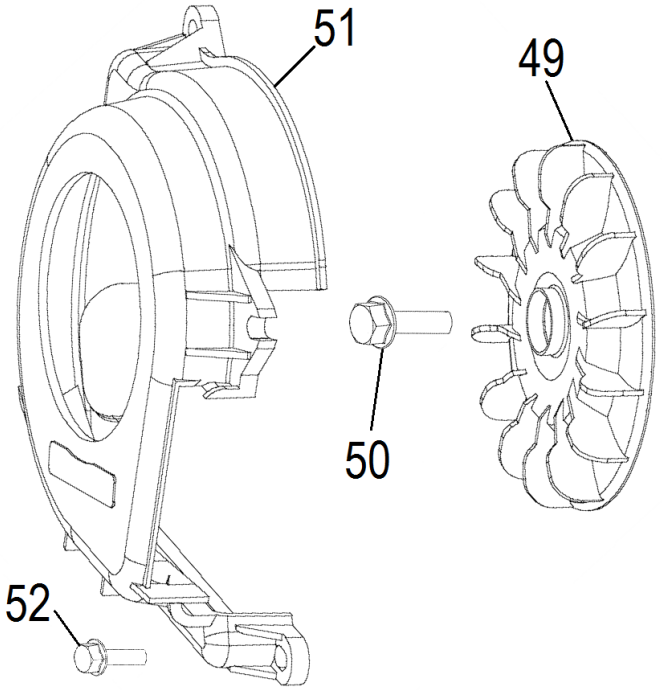

№	Артикул	Наименование	Σ
49	3200-49	Крыльчатка охлаждения инвертора	1
50	3200-50	Болт	1
51	3200-51	Кожух крыльчатки	1
52	3200-52	Болт	3